Архангельск (8182)63-90-72
Астана +7(7172)727-132
Белгород (4722)40-23-64
Брянск (4832)59-03-52
Владивосток (423)249-28-31
Волгоград (844)278-03-48
Вологда (8172)26-41-59
Воронеж (473)204-51-73
Екатеринбург (343)384-55-89
Иваново (4932)77-34-06
Ижевск (3412)26-03-58
Казань (843)206-01-48
Калининград (4012)72-03-81
Калуга (4842)92-23-67
Кемерово (3842)65-04-62
Киров (8332)68-02-04
Краснодар (861)203-40-90
Красноярск (391)204-63-61
Курск (4712)77-13-04
Липецк (4742)52-20-81
Магнитогорск (3519)55-03-13
Москва (495)268-04-70
Мурманск (8152)59-64-93
Набережные Челны (8552)20-53-41
Нижний Новгород (831)429-08-12
Новокузнецк (3843)20-46-81
Новосибирск (383)227-86-73
Орел (4862)44-53-42
Оренбург (3532)37-68-04
Пенза (8412)22-31-16
Пермь (342)205-81-47
Ростов-на-Дону (863)308-18-15
Рязань (4912)46-61-64
Самара (846)206-03-16
Санкт-Петербург (812)309-46-40
Саратов (845)249-38-78
Смоленск (4812)29-41-54
Сочи (862)225-72-31
Ставрополь (8652)20-65-13
Тверь (4822)63-31-35
Томск (3822)98-41-53
Тула (4872)74-02-29
Тюмень (3452)66-21-18
Ульяновск (8422)24-23-59
Уфа (347)229-48-12
Челябинск (351)202-03-61
Череповец (8202)49-02-64
Ярославль (4852)69-52-93

www.barthel.nt-rt.ru || bet@nt-rt.ru

ЗАДВИЖКИ

Каталог Barthel Armaturen

Muffen-Absperrschieber

Art. 02-001

PN16

gate valve screwed ends

DIN 3352-12

voller Durchgang, Stopfbuchsabdichtung
nichtsteigende Spindel
max. Betriebsdruck 16 bar
Form: Durchgangsform
Anschluss: Innengewinde nach ISO 228/1
Gehäuse: Rotguss (2.1096 / CC491K)
Innenteile: Messing
Sitzdichtung: metallisch
Temperaturbereich: -10°C - 120°C
Anwendungsbereich: neutrale Gase, Schmieröl, Kalt- und Warmwasser

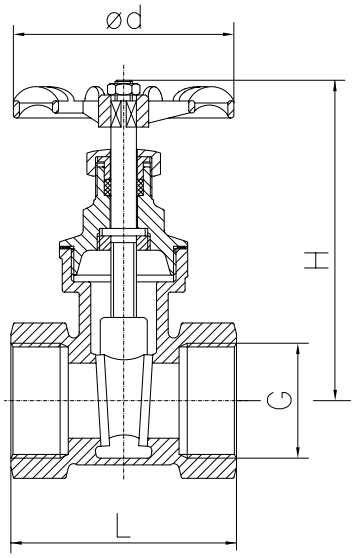

full bore, gland packing
non-rising stem
max. operating pressure 16 bar
form: *straight type*
connection: *female thread acc. to ISO 228/1*
body: *gunmetal*
inner parts: *brass*
seat sealing: *metallic*
temperature range: *-10°C - 120°C*
application range: *neutral gases, lubrication oil, cold and warm water*

G	L	H	ød	SW	kg										
1/4	48	78	50	24	0,3										
3/8	48	78	50	24	0,3										
1/2	55	80	50	27	0,3										
3/4	60	89	50	32	0,4										
1	68	101	60	41	0,6										
11/4	76	118	80	50	1,0										
11/2	80	127	80	58	1,2										
2	93	148	90	70	2,1										
21/2	110	170	100	85	2,9										
3	120	208	120	100	4,4										

Andere Ausführung:
Art.-Nr. 02-001KS Kopfstücksicherung

other type:
art.-no. 02-001KS secured bonnet

Muffen-Absperrschieber

Art. 02-002

PN16

gate valve screwed ends

voller Durchgang, Stopfbuchsabdichtung
nichtsteigende Spindel
max. Betriebsdruck 16 bar
Form: Durchgangsform
Anschluss: Innengewinde nach ISO 228/1
Gehäuse: Messing
Innenteile: Messing
Sitzdichtung: metallisch
Temperaturbereich: 0°C - 120°C
Anwendungsbereich: neutrale Gase, Kalt- und Warmwasser

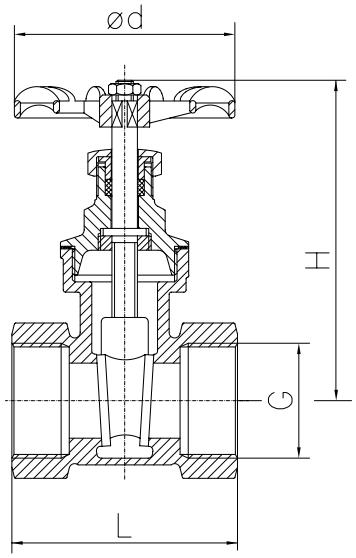

full bore, gland packing
non-rising stem
max. operating pressure 16 bar
form: *straight type*
connection: *female thread acc. to ISO 228/1*
body: *brass*
inner parts: *brass*
seat sealing: *metallic*
temperature range: *0°C - 120°C*
application range: *neutral gases, cold and warm water*

G	L	H	ød	SW	kg										
1/2	42	79	50	25	0,22										
3/4	46	80	55	31	0,26										
1	50	96	60	38	0,36										
11/4	55	100	65	47	0,5										
11/2	60	114	65	55	0,69										
2	67	135	80	68	1,10										
21/2	69	180	110	85	2,16										
3	71	200	110	97	3,01										

Muffen-Absperrschieber

Art. 02-003

PN16

gate valve screwed ends

DIN 3352-12

voller Durchgang, Stopfbuchsabdichtung
nichtsteigende Spindel
max. Betriebsdruck 16 bar
Form: Durchgangsform
Anschluss: Innengewinde nach ISO 228/1
Gehäuse: Rotguss (2.1096 / CC491K)
Innenteile: Rotguss
Sitzdichtung: metallisch
Temperaturbereich: -10°C - 120°C
Anwendungsbereich: neutrale Gase, Schmieröl, Seewasser, Kalt- und Warmwasser

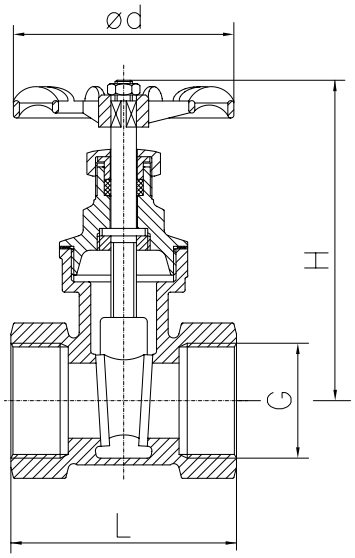

full bore, gland packing
non-rising stem
max. operating pressure 16 bar
form: *straight type*
connection: *female thread acc. to ISO 228/1*
body: *gunmetal*
inner parts: *gunmetal*
seat sealing: *metallic*
temperature range: *-10°C - 120°C*
application range: *neutral gases, lubrication oil, seawater, cold and warm water*

G	L	H	ød	SW	kg										
1/4	48	78	50	24	0,3										
3/8	48	78	50	24	0,3										
1/2	55	80	50	27	0,3										
3/4	60	89	50	32	0,4										
1	68	101	60	41	0,6										
11/4	76	118	80	50	1,0										
11/2	80	127	80	58	1,2										
2	93	148	90	70	2,1										
21/2	110	170	100	85	2,9										
3	120	208	120	100	4,4										

Andere Ausführung:
Art.-Nr. 02-003KS Kopfstücksicherung

other type:
art.-no. 02-003KS secured bonnet

Muffen-Absperrschieber

Art. 02-005

PN16

gate valve screwed ends

nichtsteigende Spindel
beidseitig Innengewinde
Form: Durchgangsform
Anschluss: Innengewinde nach ISO 228/1
Gehäuse: Edelstahl
Innenteile: Edelstahl
Sitzdichtung: PTFE
Temperaturbereich: -20°C - 200°C
Anwendungsbereich: Kraftstoffe, neutrale Gase, Schmieröl, Kalt- und Warmwasser

non-rising stem
screwed bonnet
form: *straight type*
connection: *female thread acc. to ISO 228/1*
body: *stainless steel*
inner parts: *stainless steel*
seat sealing: *PTFE*
temperature range: *-20°C - 200°C*
application range: *petrol/fuel oil, neutral gases, lubrication oil, cold and warm water*

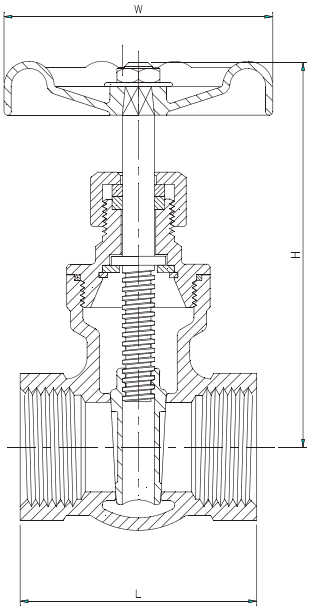

G	L	H	W	kg											
1/2	55	101	70	0,44											
3/4	60	108	70	0,54											
1	65	118	80	0,66											
11/4	75	132	80	0,98											
11/2	85	149	90	1,42											
2	95	175	100	2,06											
21/2	116	213	140	5,8											
3	130	241	140	8,8											

Muffen-Schnellschlussschieber

Art. 02-008

PN6

gate valve quick-closing type

beidseitig Innengewinde
Form: Durchgangsform
Anschluss: Innengewinde nach ISO 228/1
Gehäuse: Rotguss (2.1096 / CC491K)
Innenteile: Messing
Sitzdichtung: -
Temperaturbereich: 0°C - 80°C
Anwendungsbereich: neutrale Gase, Kalt- und Warmwasser

both ends female thread
form: *straight type*
connection: *female thread acc. to ISO 228/1*
body: *gunmetal*
inner parts: *brass*
seat sealing: *-*
temperature range: *0°C - 80°C*
application range: *neutral gases, cold and warm water*

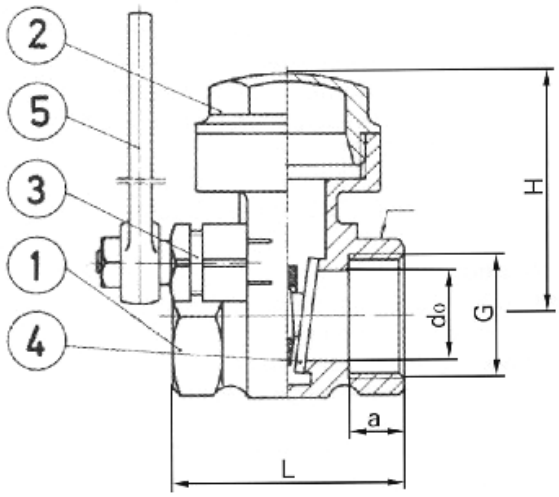

G	L	H	do	a	kg										
1/2	46	42	14	13	0,4										
3/4	51	52	19	14	0,55										
1	57	52	25	15	0,6										
11/4	61	64	31	18	1,05										
11/2	67	72	38	20	1,4										
2	77	88	50	20	2,05										
21/2	87	95	62	25	4,0										
3	91	110	74	25	5,6										

Flansch-Kopfstückschieber

Art. 02-010

PN 16

flange gate valve

DIN 86720

eingeschraubtes Kopfstück
nichtsteigende Spindel, Stopfbuchspackung
(Ersatz für DIN 3352 Teil 11)

Form: Durchgangsform
Anschluss: Flansche geb. n. DIN EN 1092 PN16
Gehäuse: Rotguss (2.1096/CC491K)
Innenteile: Messing
Sitzdichtung: metallisch
Temperaturbereich: -10°C - 120°C
Anwendungsbereich: Schmieröl, Kalt- und Warmwasser

screwed bonnet
non-rising stem, gland packing
(substitute for DIN 3352 Part 11)

form: *straight type*
connection: *flanges acc. to DIN EN 1092 PN16*
body: *gunmetal (2.1096/CC491K)*
inner parts: *brass*
seat sealing: *metallic*
temperature range: *-10°C - 120°C*
application range: *lubrication oil, cold and warm water*

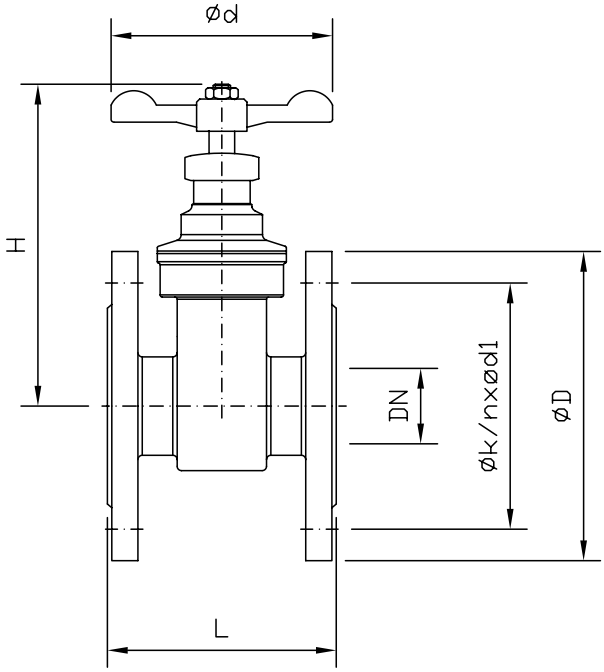

DN	L	H	ød	øD	øk	n x ød1	kg								
15	60	85	60	95	65	4 x 14	1,4								
20	75	100	60	105	75	4 x 14	1,8								
25	80	115	80	115	85	4 x 14	2,3								
32	90	130	80	140	100	4 x 18	3,6								
40	100	150	80	150	110	4 x 18	4,6								
50	110	180	100	165	125	4 x 18	6,4								
65	130	215	140	185	145	4 x 18	9,4								
80	150	250	160	200	160	8 x 18	12,0								
100	160	315	160	220	180	8 x 18	19,0								

Andere Werkstoffe auf Anfrage.

Other materials on request.

Flansch-Kopfstückschieber (Schiffbauausführung)

flange gate valve (shipbuilding type)

Art. 02-011

PN 16

DIN 86720

eingeschraubtes Kopfstück, Kopfstücksicherung, nichtsteigende Spindel, Stopfbuchspackung (Ersatz für DIN 3352 Teil 11)

Form: Durchgangsform
Anschluss: Flansche geb. n. DIN EN 1092 PN16
Gehäuse: Rotguss (2.1096/CC491K)
Innenteile: Rotguss
Sitzdichtung: metallisch
Temperaturbereich: -10°C - 120°C
Anwendungsbereich: Schmieröl, Seewasser, Kalt- und Warmwasser

screwed and secured bonnet
non-rising stem, gland packing
(substitute for DIN 3352 Part 11)

form: *straight type*
connection: *flanges acc. to DIN EN 1092 PN16*
body: *gunmetal (2.1096/CC491K)*
inner parts: *gunmetal*
seat sealing: *metallic*
temperature range: *-10°C - 120°C*
application range: *lubrication oil, seawater, cold and warm water*

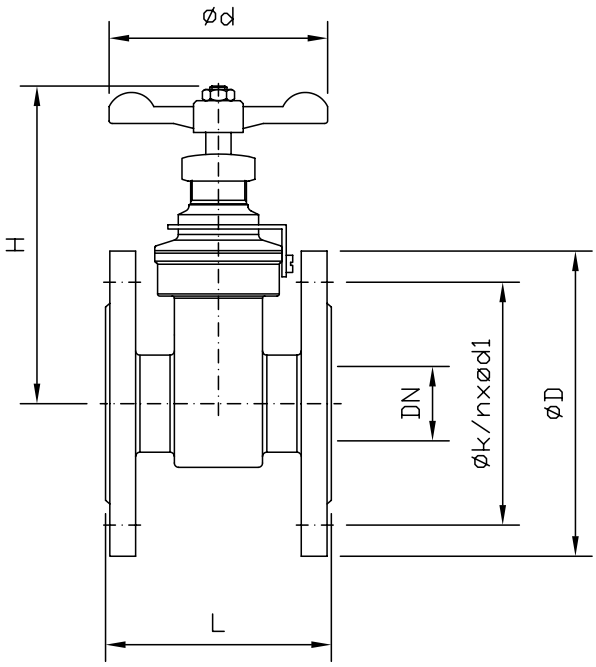

DN	L	H	ød	øD	øk	n x ød1	kg								
15	60	85	60	95	65	4 x 14	1,4								
20	75	100	60	105	75	4 x 14	1,8								
25	80	115	80	115	85	4 x 14	2,3								
32	90	130	80	140	100	4 x 18	3,6								
40	100	150	80	150	110	4 x 18	4,6								
50	110	180	100	165	125	4 x 18	6,4								
65	130	215	140	185	145	4 x 18	9,4								
80	150	250	160	200	160	8 x 18	12,0								
100	160	315	160	220	180	8 x 18	19,0								

Andere Werkstoffe auf Anfrage.

Other materials on request.

Flansch-Keil-Flachschieber

Art. 02-019

PN10/16

flange wedge gate valve

DIN 3352-2

nichtsteigende Spindel
Anzeigevorrichtung
Form: Durchgangsform
Baulänge: DIN EN 558-14 (former DIN 3202 F4)
Anschluss: Flansche geb. nach DIN EN 1092 PN10/16
Gehäuse: Rotguss (2.1096 / CC491K)
Innenteile: Rotguss/SoMs59
Sitzdichtung: metallisch
Temperaturbereich: -10°C - 180°C
Anwendungsbereich: neutrale Gase, Seewasser, Kalt- und Warmwasser

non-rising stem
indicator
form: *straight type*
face to face: *DIN EN 558-14 (former DIN 3202 F4)*
connection: *flanges acc. to DIN EN 1092 PN10/16*
body: *gunmetal*
inner parts: *gunmetal/sp. brass*
seat sealing: *metallic*
temperature range: *-10°C - 180°C*
application range: *neutral gases, seawater, cold and warm water*

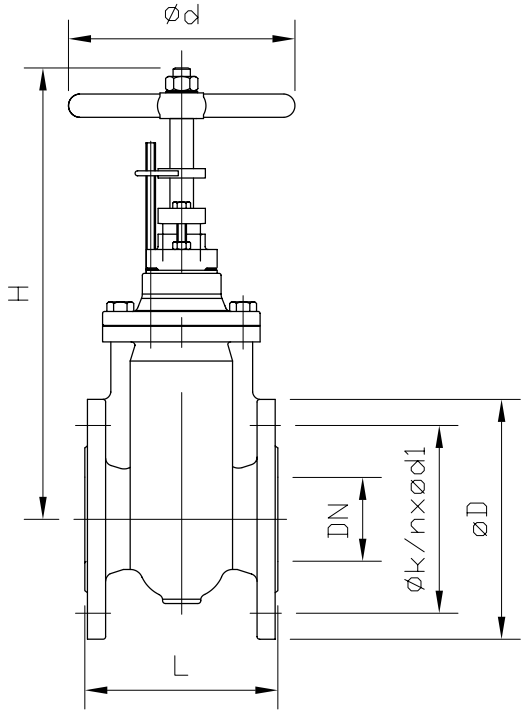

DN	L	H	ød	øD	øk	n x ød1	kg								
25	125	170	120	115	85	4 x 14	5,5								
32	130	185	120	140	100	4 x 18	7,8								
40	140	240	120	150	110	4 x 18	10,5								
50	150	255	120	165	125	4 x 18	12,0								
65	170	295	160	185	145	4 x 18	17,0								
80	180	315	160	200	160	8 x 18	21,0								
100	190	345	160	220	180	8 x 22	28,0								
125	200	400	200	250	210	8 x 22	36,0								
150	210	430	200	285	240	8 x 22	46,0								
200	230	530	250	340	295	8 x 22	62,0								
250	250	635	250	395	350	12 x 22	96,0								
300	270	725	250	445	400	12 x 22	140,0								

Flansch-Keil-Flachschieber

Art. 02-021

PN10/16

flange wedge gate valve

DIN 3352-2

nichtsteigende Spindel
Anzeigevorrichtung
Form: Durchgangsform
Baulänge: DIN EN 558-14 (former DIN 3202 F4)
Anschluss: Flansche geb. nach DIN EN 1092 PN10/16
Gehäuse: Bronze G-CuSn10
Innenteile: Bronze CuSn6
Sitzdichtung: metallisch
Temperaturbereich: -10°C - 180°C
Anwendungsbereich: neutrale Gase, Seewasser, Kalt- und Warmwasser

non-rising stem
indicator
form: *straight type*
face to face: *DIN EN 558-14 (former DIN 3202 F4)*
connection: *flanges acc. to DIN EN 1092 PN10/16*
body: *zincfree bronze*
inner parts: *bronze*
seat sealing: *metallic*
temperature range: *-10°C - 180°C*
application range: *neutral gases, seawater, cold and warm water*

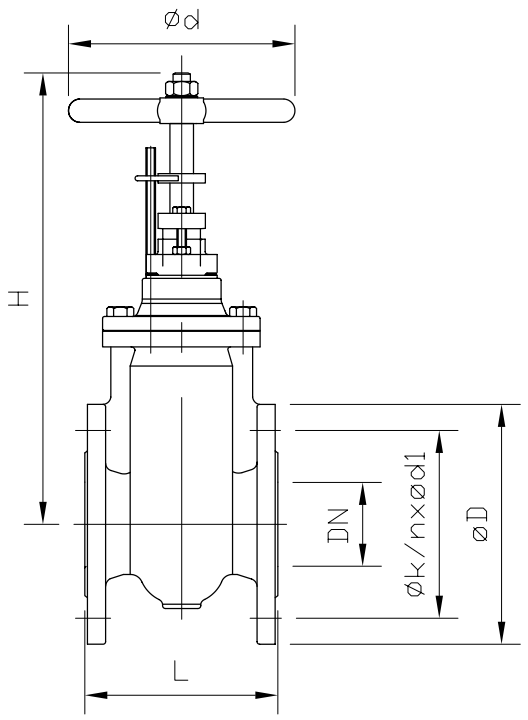

DN	L	H	ød	øD	øk	n x ød1	kg								
25	125	170	120	115	85	4 x 14	5,5								
32	130	185	120	140	100	4 x 18	7,8								
40	140	240	120	150	110	4 x 18	10,5								
50	150	255	120	165	125	4 x 18	12,0								
65	170	295	160	185	145	4 x 18	17,0								
80	180	315	160	200	160	8 x 18	21,0								
100	190	345	160	220	180	8 x 22	28,0								
125	200	400	200	250	210	8 x 22	36,0								
150	210	430	200	285	240	8 x 22	46,0								
200	230	530	250	340	295	8 x 22	62,0								
250	250	635	250	395	350	12 x 22	96,0								
300	270	725	250	445	400	12 x 22	140,0								

Flansch-Keil-Flachschieber

Art. 02-025

PN10/6

flange wedge gate valve

DIN 3352 (86703)

nichtsteigende Spindel
Anzeigevorrichtung
Form: Durchgangsform
Baulänge: DIN EN 558-14 (ehem. DIN 3202 F4)
Anschluss: Flansche geb. nach DIN PN10/16
Gehäuse: Grauguss
Innenteile: Rotguss
Sitzdichtung: metallisch
Temperaturbereich: -10°C - 120°C
Anwendungsbereich: neutrale Gase, Seewasser, Kalt- und Warmwasser

non-rising stem
indicator
form: *straight type*
face to face: *DIN EN 558-14 (former DIN 3202 F4)*
connection: *flanges acc. to DIN PN10/16*
body: *cast iron*
inner parts: *gunmetal*
seat sealing: *metallic*
temperature range: *-10°C - 120°C*
application range: *neutral gases, seawater, cold and warm water*

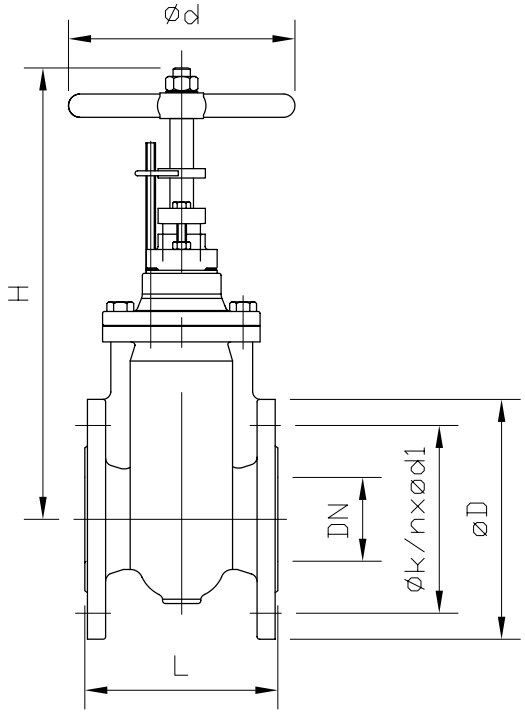

DN	L	H	ød	øD	øk	n x ød1	kg								
40	140	265	140	150	110	4 x 18	11,5								
50	150	270	140	165	125	4 x 18	12,8								
65	170	295	160	185	145	4 x 18	18,0								
80	180	325	160	200	160	8 x 18	21,5								
100	190	365	200	220	180	8 x 18	26,5								
125	200	440	200	250	210	8 x 18	41,5								
150	210	490	200	285	240	8 x 22	52,0								
200	230	610	250	340	295	8 x 22	81,0								
250	250	730	315	395	350	12 x 22	123,0								
300	270	850	315	445	400	12 x 22	165,0								
350	290	950	400	505	460	16 x 22	222,0								
400	310	1025	400	565	515	16 x 26	281,0								
500	350	1280	500	670	620	20 x 26	445,0								
600	390	1475	500	780	725	20 x 30	610,0								

Flansch-Keil-Flachschieber

Art. 02-026

PN10/6

flange wedge gate valve

DIN 3352 (86703)

nichtsteigende Spindel
Anzeigevorrichtung
Form: Durchgangsform
Baulänge: DIN EN 558-14 (ehem. DIN 3202 F4)
Anschluss: Flansche geb. nach DIN EN 1092 PN10/16
Gehäuse: Grauguss
Innenteile: Niro
Sitzdichtung: metallisch
Temperaturbereich: -10°C - 120°C
Anwendungsbereich: neutrale Gase, Seewasser, Kalt- und Warmwasser

non-rising stem indicator
form: *straight type*
face to face: *DIN EN 558-14 (former DIN 3202 F4)*
connection: *flanges acc. to DIN EN 1092 PN10/16*
body: *cast iron*
inner parts: *stainless steel*
seat sealing: *metallic*
temperature range: *-10°C - 120°C*
application range: *neutral gases, seawater, cold and warm water*

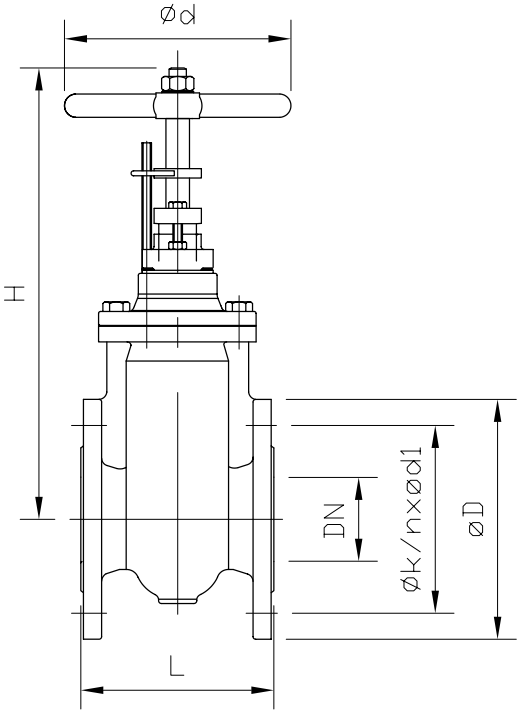

DN	L	H	ød	øD	øk	n x ød1	kg								
40	140	265	140	150	110	4 x 18	11,5								
50	150	270	140	165	125	4 x 18	12,8								
65	170	295	160	185	145	4 x 18	18,0								
80	180	325	160	200	160	8 x 18	21,5								
100	190	365	200	220	180	8 x 18	26,5								
125	200	440	200	250	210	8 x 18	41,5								
150	210	490	200	285	240	8 x 22	52,0								
200	230	610	250	340	295	8 x 22	81,0								
250	250	730	315	395	350	12 x 22	123,0								
300	270	850	315	445	400	12 x 22	165,0								
350	290	950	400	505	460	16 x 22	222,0								
400	310	1025	400	565	515	16 x 26	281,0								
500	350	1280	500	670	620	20 x 26	445,0								
600	390	1475	500	780	725	20 x 30	610,0								

Flansch-Keil-Flachschieber

Art. 02-027

PN16/10

flange wedge gate valve

DIN 3352 (86703)

nichtsteigende Spindel
Anzeigevorrichtung
Form: Durchgangsform
Baulänge: DIN EN 558-14 (ehem. DIN 3202 F4)
Anschluss: Flansche geb. nach DIN EN 1092 PN10/16
Gehäuse: Sphäroguss
Innenteile: Rotguss
Sitzdichtung: metallisch
Temperaturbereich: -10°C - 120°C
Anwendungsbereich: neutrale Gase, Seewasser, Kalt- und Warmwasser

non-rising stem indicator
form: *straight type*
face to face: *DIN EN 558-14 (former DIN 3202 F4)*
connection: *flanges acc. to DIN EN 1092 PN10/16*
body: *nodular cast iron*
inner parts: *gunmetal*
seat sealing: *metallic*
temperature range: *-10°C - 120°C*
application range: *neutral gases, seawater, cold and warm water*

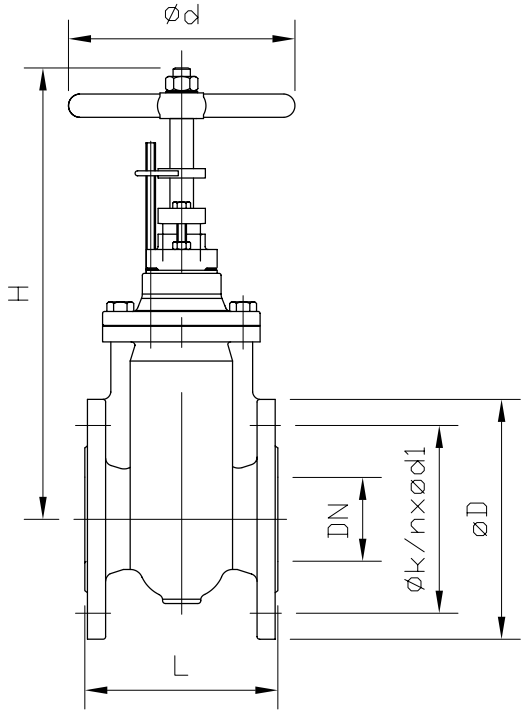

DN	L	H	ød	øD	øk	n x ød1	kg
40	140	265	140	150	110	4 x 18	11,5
50	150	270	140	165	125	4 x 18	12,8
65	170	295	160	185	145	4 x 18	18,0
80	180	325	160	200	160	8 x 18	21,5
100	190	365	200	220	180	8 x 18	26,5
125	200	440	200	250	210	8 x 18	41,5
150	210	490	200	285	240	8 x 22	52,0
200	230	610	250	340	295	8 x 22	81,0
250	250	730	315	395	350	12 x 22	123,0
300	270	850	315	445	400	12 x 22	165,0
350	290	950	400	505	460	16 x 22	222,0
400	310	1025	400	565	515	16 x 26	281,0
450	330	1100	400	615	565	20 x 26	350,0
500	350	1280	500	670	620	20 x 26	445,0
600	390	1475	500	780	725	20 x 30	610,0

Flansch-Keil-Flachschieber

Art. 02-028

PN16/10

flange wedge gate valve

DIN 3352 (86703)

nichtsteigende Spindel
Anzeigevorrichtung
Form: Durchgangsform
Baulänge: DIN EN 558-14 (ehem. DIN 3202 F4)
Anschluss: Flansche geb. nach DIN EN 1092 PN10/16
Gehäuse: Stahlguss
Innenteile: Niro
Sitzdichtung: metallisch
Temperaturbereich: -10°C - 120°C
Anwendungsbereich: Kraftstoffe, Schmieröl

non-rising stem
indicator
form: *straight type*
face to face: *DIN EN 558-14 (former DIN 3202 F4)*
connection: *flanges acc. to DIN EN 1092 PN10/16*
body: *cast steel*
inner parts: *stainless steel AISI316*
seat sealing: *metallic*
temperature range: *-10°C - 120°C*
application range: *petrol/fuel oil, lubrication oil*

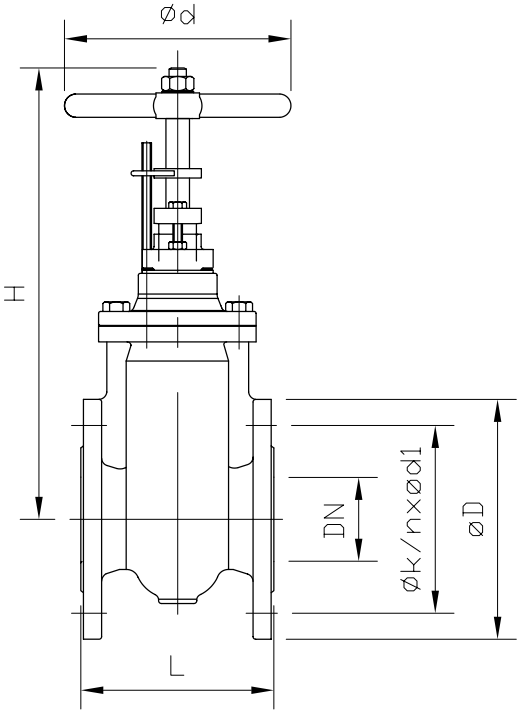

DN	L	H	ød	øD	øk	n x ød1	kg								
40	140	265	140	150	110	4 x 18	15								
50	150	270	140	165	125	4 x 18	17								
65	170	295	160	185	145	4 x 18	20								
80	180	325	160	200	160	8 x 18	27								
100	190	365	200	220	180	8 x 18	34								
125	200	440	200	250	210	8 x 18	50								
150	210	490	200	285	240	8 x 22	60								
200	230	610	250	340	295	8 x 22	100								
250	250	730	315	395	350	12 x 22	165								
300	270	870	315	445	400	12 x 22	220								
350	290	950	400	505	460	16 x 22	290								
400	310	1045	400	565	515	16 x 26	370								
500	350	1250	500	670	620	20 x 26	580								
600	390	1475	630	780	725	20 x 30	715								

Weitere Ausführungen:
- mit Entwässerung, Feststellvorrichtung, Kettenhandrad

options:
- with drain plug, locking device or chainwheel

Flansch-Keil-Flachschieber

Art. 02-029

PN16/10

flange wedge gate valve

DIN 3352 (86703)

nichtsteigende Spindel
Anzeigevorrichtung
Form: Durchgangsform
Baulänge: DIN EN 558-14 (ehem. DIN 3202 F4)
Anschluss: Flansche geb. nach DIN EN 1092 PN10/16
Gehäuse: Sphäroguss
Innenteile: Niro
Sitzdichtung: metallisch
Temperaturbereich: -10°C - 120°C
Anwendungsbereich: Kraftstoffe, Schmieröl

non-rising stem
indicator
form: *straight type*
face to face: *DIN EN 558-14 (former DIN 3202 F4)*
connection: *flanges acc. to DIN EN 1092 PN10/16*
body: *nodular cast iron*
inner parts: *stainless steel*
seat sealing: *metallic*
temperature range: *-10°C - 180°C*
application range: *petrol/fuel oil, lubrication oil*

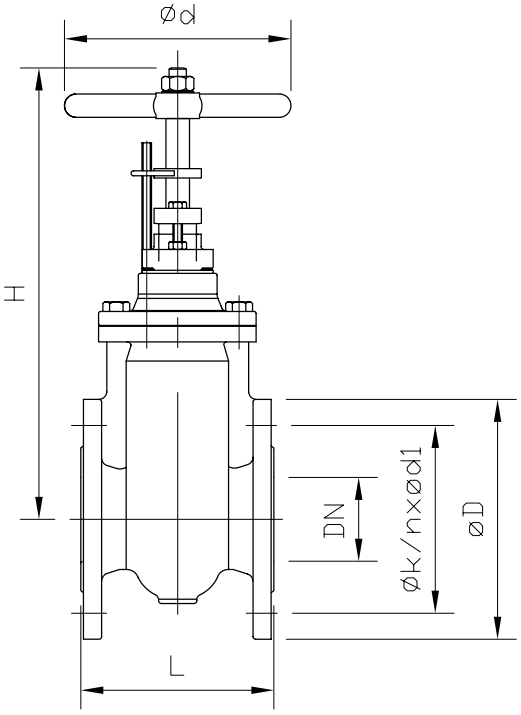

DN	L	H	ød	øD	øk	n x ød1	kg								
40	140	265	140	150	110	4 x 18	11,5								
50	150	270	140	165	125	4 x 18	12,8								
65	170	295	160	185	145	4 x 18	18,0								
80	180	325	160	200	160	8 x 18	21,5								
100	190	365	200	220	180	8 x 18	26,5								
125	200	440	200	250	210	8 x 18	41,5								
150	210	490	200	285	240	8 x 22	52,0								
200	230	610	250	340	295	8 x 22	81,0								
250	250	730	315	395	350	12 x 22	123,0								
300	270	850	315	445	400	12 x 22	165,0								
350	290	950	400	505	460	16 x 22	222,0								
400	310	1025	400	565	515	16 x 26	281,0								
500	350	1280	500	670	620	20 x 26	445,0								
600	390	1475	500	780	725	20 x 30	610,0								

Flansch-Keil-Flachschieber

Art. 02-030

PN10/6

flange wedge gate valve

DIN 3352/2B

nichtsteigende innen liegende Spindel
max. Temperatur 150°C
Form: Durchgangsform
Baulänge: DIN EN 558-14 (ehem. DIN 3202 F4)
Anschluss: Flansche geb. nach DIN EN 1092 PN10/06
Gehäuse: Grauguss
Innenteile: Edelstahl
Sitzdichtung: metallisch
Temperaturbereich: -10°C - 180°C
Anwendungsbereich: Dampf, Kraftstoffe, neutrale Gase, Schmieröl

non-rising internal stem
max. temperature 150°C
form: *straight type*
face to face: *DIN EN 558-14 (former DIN 3202 F4)*
connection: *flanges acc. to DIN EN 1092 PN10/06*
body: *cast iron*
inner parts: *stainless steel*
seat sealing: *metallic*
temperature range: *-10°C - 180°C*
application range: *steam, petrol/fuel oil, neutral gases, lubrication oil*

DN	PN	L	H	Dz	Dp	n x ød1	DK	kg							
40	10	140	233	150	110	4 x 18	160	10,8							
50	10	150	240	165	125	4 x 18	160	13,7							
65	10	170	277	185	145	4 x 18	160	18,2							
80	10	180	300	200	160	8 x 18	160	23,8							
100	10	190	339	220	180	8 x 18	200	31,1							
125	10	200	376	250	210	8 x 18	250	41,2							
150	10	210	438	285	240	8 x 18	250	51,9							
200	6	230	512	340	295	8 x 22	250	82,6							
250	6	250	610	395	350	12 x 22	320	-							
300	6	270	725	445	400	12 x 22	320	-							

Flansch-Keil-Flachschieber

Art. 02-032

PN10/16

flange wedge gate valve

Bockaufssatz, steigende Spindel
max. Temperatur 300
Form: Durchgangsform
Baulänge: DIN EN 558-14 (ehem. DIN 3202 F4)
Anschluss: Flansche geb. nach DIN EN 1092 PN10
Gehäuse: Stahlguss
Innenteile: Edelstahl
Sitzdichtung: metallisch
Temperaturbereich: -20°C - 300°C
Anwendungsbereich: Kraftstoffe, neutrale Gase

top rack, rising stem
max. temperature 300°C
form: *straight type*
face to face: *DIN EN 558-14 (former DIN 3202 F4)*
connection: *flanges acc. to DIN EN 1092 PN10*
body: *cast steel*
inner parts: *stainless steel*
seat sealing: *metallic*
temperature range: *-20°C - 300°C*
application range: *petrol/fuel oil, neutral gases*

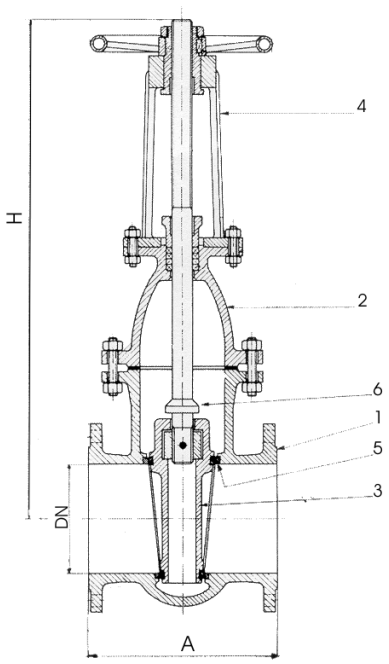

DN	PN	A	H	Dz	Dp	n x ød1	kg								
40	10	140	300	150	110	4 x 18	13								
50	10	150	335	165	125	4 x 18	15								
65	10	170	380	185	145	4 x 18	25								
80	10	180	420	200	160	8 x 18	28								
100	10	190	450	220	180	8 x 18	36								
125	10	200	525	250	210	8 x 18	45								
150	10	210	610	285	240	8 x 22	55								
200	10	230	760	340	295	8 x 22	92								
250	10	250	890	395	350	12 x 22	130								
300	10	270	1050	445	400	12 x 22	180								
350	10	290	1190	505	460	16 x 22	230								
400	10	310	1350	565	515	16 x 26	290								
450	10	330	1550	-	-	-	430								
500	10	350	1650	670	620	20 x 26	560								

Flansch-Keil-Flachschieber

Art. 02-033

PN10

flange wedge gate valve

DIN 3352

Bockaufssatz,
steigende Spindel
Form: Durchgangsform
Baulänge: DIN EN 558-14 (ehem. DIN 3202 F4)
Anschluss: Flansche geb. nach DIN EN 1092 PN10
Gehäuse: Edelstahl 1.4408
Innenteile: Edelstahl
Sitzdichtung: metallisch
Temperaturbereich: -20°C - 300°C
Anwendungsbereich: Kraftstoffe, neutrale Gase

top rack,
rising stem
form: *straight type*
face to face: *DIN EN 558-14 (former DIN 3202 F4)*
connection: *flanges acc. to DIN EN 1092 PN10*
body: *stainless steel*
inner parts: *stainless steel*
seat sealing: *metallic*
temperature range: *-20°C - 300°C*
application range: *petrol/fuel oil, neutral gases*

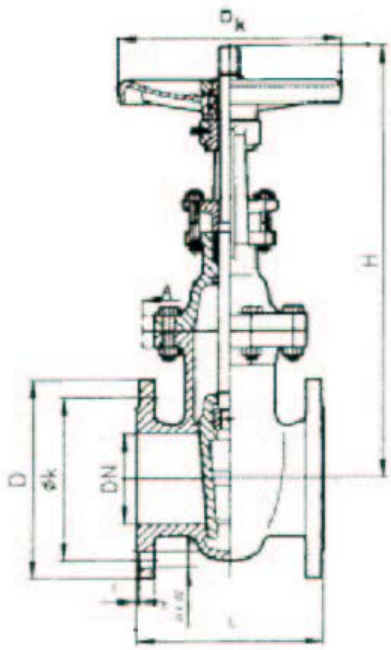

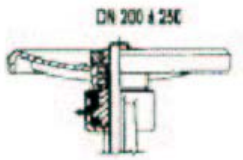

DN	PN	L	H	A	Dk	øD	øk	n x ød	kg						
40	10	140	345	112	160	150	110	4 x 18	16						
50	10	150	360	118	160	165	125	4 x 18	19						
65	10	170	430	148	200	185	145	4 x 18	26						
80	10	180	460	158	200	200	160	8 x 18	30						
100	10	190	560	236	200	220	180	8 x 18	39						
125	10	200	635	270	200	250	210	8 x 18	52						
150	10	210	730	298	200	285	240	8 x 22	77						
200	6	230	950	375	250	340	295	8 x 22	113						
250	6	250	1160	427	315	395	350	12 x 22	155						

Flansch-Keil-Ovalschieber

Art. 02-035

PN16

flange wedge gate valve oval type

DIN 3352/2H/F5

nichtsteigende innenliegende Spindel
Form: Durchgangsform
Baulänge: DIN EN 558-14 (ehem. DIN 3202 F4)
Anschluss: Flansche geb. nach DIN EN 1092 PN16
Gehäuse: Grauguss
Innenteile: Edelstahl
Sitzdichtung: Messing
Temperaturbereich: -10°C - 120°C
Anwendungsbereich: Dampf, neutrale Gase, Kalt- und Warmwasser

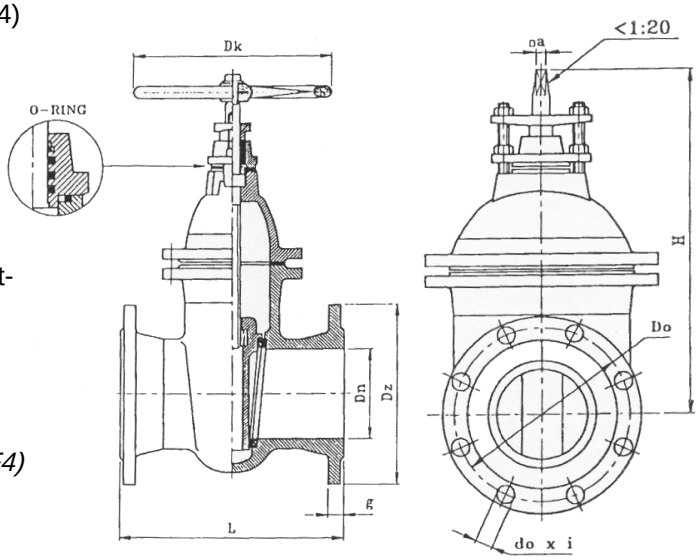

non-rising internal stem
form: *straight type*
face to face: *DIN EN 558-14 (former DIN 3202 F4)*
connection: *flanges acc. to DIN EN 1092 PN16*
body: *cast iron*
inner parts: *stainless steel*
seat sealing: *brass*
temperature range: *-10°C - 120°C*
application range: *steam, neutral gases, cold and warm water*

DN	a	L	H	Dz	Do	do x i	Dk	kg							
40	14	240	250	150	110	4 x 18	200	14							
50	14	250	265	165	125	4 x 18	200	17							
65	17	270	311	185	145	4 x 18	250	23							
80	17	280	335	200	160	8 x 18	250	28							
100	19	300	380	220	180	8 x 18	315	37							
125	19	325	448	250	210	8 x 18	315	56							
150	19	350	480	285	240	8 x 22	315	69							
200	24	400	600	340	295	8 x 22	400	125							
250	27	450	700	405	355	12 x 26	500	173							
300	27	500	790	460	410	12 x 26	500	236							
350	27	550	890	520	470	16 x 26	500	350							
400	32	600	1000	580	525	16 x 30	630	475							
500	36	700	1180	715	650	20 x 33	800	750							
600	36	800	1352	840	770	20 x 36	800	1110							

Flansch-Keil-Ovalschieber

Art. 02-036

PN16

flange wedge gate valve, oval type

DIN 3352/2G/F5

nichtsteigende innen liegende Spindel
Form: Durchgangsform
Baulänge: DIN EN 558-15 (ehem. DIN 3202 F5)
Anschluss: Flansche geb. nach DIN EN 1092 PN16
Gehäuse: Grauguss
Innenteile: Edelstahl
Sitzdichtung: Edelstahl
Temperaturbereich: -10°C - 120°C
Anwendungsbereich: Dampf, neutrale Gase, Kalt- und Warmwasser

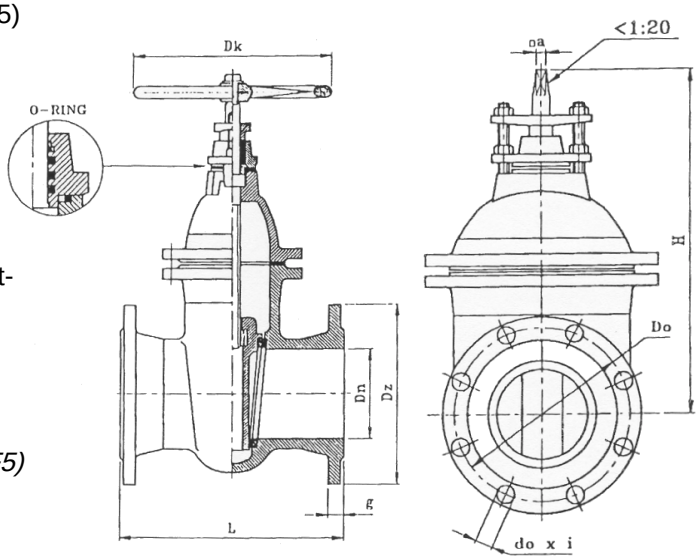

non-rising internal stem
form: *straight type*
face to face: *DIN EN 558-15 (former DIN 3202 F5)*
connection: *flanges acc. to DIN EN 1092 PN16*
body: *cast iron*
inner parts: *stainless steel*
seat sealing: *stainless steel*
temperature range: *-10°C - 120°C*
application range: *steam, neutral gases, cold and warm water*

DN	a	L	H	Dz	Do	do x i	Dk	kg							
40	14	240	250	150	110	4 x 18	200	14							
50	14	250	265	165	125	4 x 18	200	17							
65	17	270	311	185	145	4 x 18	250	23							
80	17	280	335	200	160	8 x 18	250	28							
100	19	300	380	220	180	8 x 18	315	37							
125	19	325	448	250	210	8 x 18	315	56							
150	19	350	480	285	240	8 x 22	315	69							
200	24	400	600	340	295	8 x 22	400	125							
250	27	450	700	405	355	12 x 26	500	173							
300	27	500	790	460	410	12 x 26	500	236							
350	27	550	890	520	470	16 x 26	500	350							
400	32	600	1000	580	525	16 x 30	630	475							
500	36	700	1180	715	650	20 x 33	800	750							
600	36	800	1352	840	770	20 x 36	800	1110							

Flansch-Keil-Ovalschieber "Beta"

Art. 02-046

PN16

flange wedge gate valve oval type

innen liegende Spindel,
Weichdichtung
Form: Durchgangsform
Baulänge: DIN EN 558-15 (ehem. DIN 3202 F5)
Anschluss: Flansche geb. nach DIN EN 1092 PN16
Gehäuse: Sphäroguss/Epoxy
Innenteile: Edelstahl
Sitzdichtung: weichdichtend
Temperaturbereich: 0°C - 70°C
Anwendungsbereich: Dampf, neutrale Gase, Kalt- und Warmwasser

internal stem,
soft sealing
form: *straight type*
face to face: *DIN EN 558-15 (former DIN 3202 F5)*
connection: *flanges acc. to DIN EN 1092 PN16*
body: *NCI/epoxy*
inner parts: *stainless steel*
seat sealing: *soft sealing*
temperature range: *0°C - 70°C*
application range: *steam, neutral gases, cold and warm water*

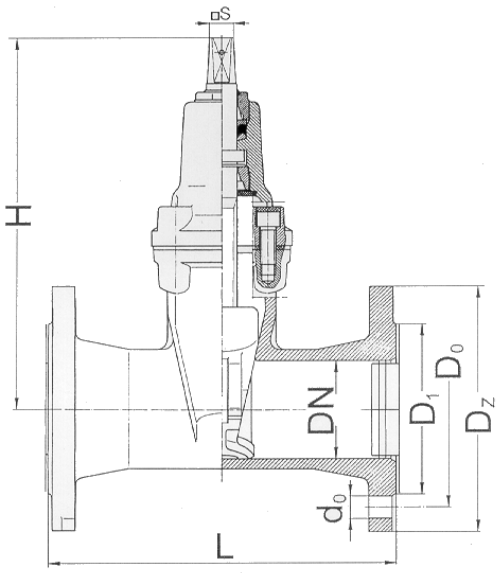

DN	L	H	øDz	øD0	øD1	n x ød0	S	kg							
40	240	233	150	110	88	4 x 18	14	9,4							
50	250	240	165	125	102	4 x 18	14	10,2							
65	270	277	185	145	122	4 x 18	17	16,8							
80	280	300	200	160	138	8 x 18	17	19,8							
100	300	339	220	180	158	8 x 18	19	25,6							
125	325	376	250	210	188	8 x 18	19	33,4							
150	350	438	285	240	212	8 x 22	24	46,8							
200	400	512	340	295	268	8 x 22	24	78,1							
250	450	611	405	355	320	12 x 26	27	100,0							
300	500	686	460	410	378	12 x 26	27	137,3							

Flansch-Keil-Flachschieber "Beta"

Art. 02-047

PN16

flange wedge gate valve

innen liegende Spindel,
Weichdichtung
Form: Durchgangsform
Baulänge: DIN EN 558-14 (ehem. DIN 3202 F4)
Anschluss: Flansche geb. nach DIN EN 1092 PN10
Gehäuse: Grauguss/EPDM besch.
Innenteile: Edelstahl
Sitzdichtung: EPDM
Temperaturbereich: 0°C - 70°C
Anwendungsbereich: Dampf, neutrale Gase, Kalt- und Warmwasser

internal stem,
soft sealing
form: *straight type*
face to face: *DIN EN 558-14 (former DIN 3202 F4)*
connection: *flanges acc. to DIN EN 1092 PN10*
body: *CI/EPDM coated*
inner parts: *stainless steel*
seat sealing: *EPDM*
temperature range: *0°C - 70°C*
application range: *steam, neutral gases, cold and warm water*

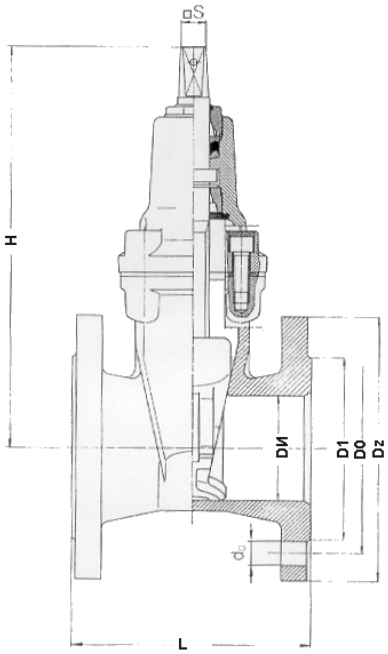

DN	L	H	øDz	øDo	øD1	n x ødo	S	kg							
40	140	233	150	110	88	4 x 18	14	9,0							
50	150	240	165	125	102	4 x 18	14	9,7							
65	170	277	185	145	122	4 x 18	17	11,7							
80	180	300	200	160	138	8 x 18	17	18,0							
100	190	339	220	180	158	8 x 18	19	25,9							
125	200	376	250	210	188	8 x 18	19	32,9							
150	210	438	285	240	212	8 x 22	24	45,6							
200	230	512	340	295	268	8 x 22	24	62,3							
250	250	611	405	350	320	12 x 22	27	89,2							
300	270	686	460	400	320	12 x 22	27	119,6							

Flansch-Keil-Flachschieber "Beta"

Art. 02-048

PN16

flange wedge gate valve

innen liegende Spindel,
Weichdichtung
Form: Durchgangsform
Baulänge: DIN EN 558-14 (ehem. DIN 3202 F4
Anschluss: Flansche geb. nach DIN EN 1092 PN16
Gehäuse: Sphäroguss/Epoxy
Innenteile: Edelstahl
Sitzdichtung: NBR
Temperaturbereich: 0°C - 70°C
Anwendungsbereich: Dampf, neutrale Gase, Kalt- und Warmwasser

internal stem,
soft sealing
form: *straight type*
face to face: *DIN EN 558-14 (former DIN 3202 F4)*
connection: *flanges acc. to DIN EN 1092 PN16*
body: *NCI/epoxy*
inner parts: *stainless steel*
seat sealing: *NBR*
temperature range: *0°C - 70°C*
application range: *steam, neutral gases, cold and warm water*

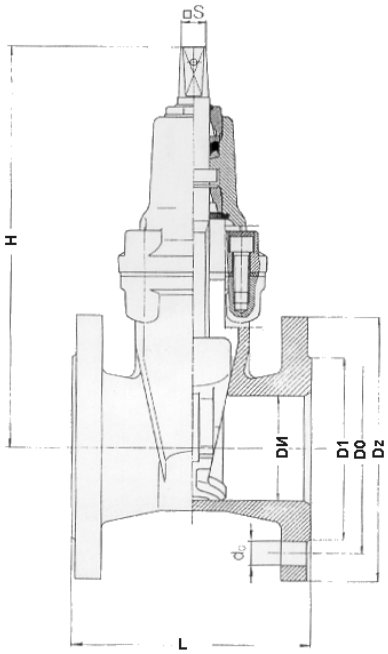

DN	L	H	øDz	øDo	øD1	n x ødo	kg								
40	140	260	150	110	88	4 x 18	14								
50	150	290	165	125	102	4 x 18	16								
65	170	300	185	145	122	4 x 18	20								
80	180	350	200	160	138	8 x 18	26								
100	190	390	220	180	158	8 x 18	34								
125	200	465	250	210	188	8 x 18	46								
150	210	490	285	240	212	8 x 22	60								
200	230	520	340	295	268	8 x 22	90								
250	250	740	405	355	320	12 x 22	146								
300	270	830	460	410	378	12 x 22	198								

Flansch-Keil-Rundschieber

Art. 02-060

PN16

flange wedge gate valve

DIN 3352-F5

Bockaufssatz,
steigende Spindel
Form: Durchgangsform
Baulänge: DIN EN 558-15 (ehem. DIN 3202 F5)
Anschluss: Flansche geb. nach DIN EN 1092 PN16
Gehäuse: Stahlguss
Innenteile: Edelstahl
Sitzdichtung: Edelstahl
Temperaturbereich: -20°C - 400°C
Anwendungsbereich: Dampf, neutrale Gase, Kalt- und Warmwasser

top rack,
rising stem
form: *straight type*
face to face: *DIN EN 558-15 (former DIN 3202 F5)*
connection: *flanges acc. to DIN EN 1092 PN16*
body: *cast steel*
inner parts: *stainless steel*
seat sealing: *stainless steel*
temperature range: *-20°C - 400°C*
application range: *steam, neutral gases, cold and warm water*

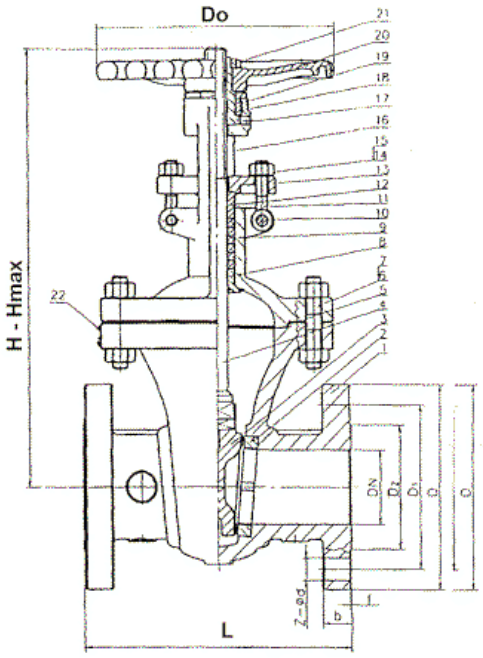

DN	L	H max.	øD	D1	Z x ød	øDo	kg								
40	240	425	150	110	4 x 18	220	12								
50	250	439	165	125	4 x 18	240	13								
65	270	452	185	145	4 x 18	240	26								
80	280	530	200	160	8 x 18	280	30								
100	300	620	220	180	8 x 18	320	40								
125	325	756	250	210	8 x 18	360	60								
150	350	845	285	240	8 x 22	360	71								
200	400	1041	340	295	12 x 22	400	120								
250	450	1244	405	355	12 x 26	450	200								
300	500	1474	460	410	12 x 26	560	300								
350	550	1663	520	470	16 x 26	640	560								
400	600	1886	580	525	16 x 30	720	680								
500	700	2050	715	650	20 x 34	720	1050								
600	800	2270	840	770	20 x 36	720	1500								

Flansch-Keil-Rundschieber

Art. 02-062

PN25

flange wedge gate valve

DIN 3352-F5

Bockaufssatz,
steigende Spindel
Form: Durchgangsform
Baulänge: DIN EN 558-15 (ehem. DIN 3202 F5)
Anschluss: Flansche geb. nach DIN EN 1092 PN16
Gehäuse: Stahlguss
Innenteile: Edelstahl
Sitzdichtung: Edelstahl
Temperaturbereich: -20°C - 400°C
Anwendungsbereich: Dampf, neutrale Gase, Kalt- und Warmwasser

top rack,
rising stem
form: *straight type*
face to face: *DIN EN 558-15 (former DIN 3202 F5)*
connection: *flanges acc. to DIN EN 1092 PN16*
body: *cast steel*
inner parts: *stainless steel*
seat sealing: *stainless steel*
temperature range: *-20°C - 400°C*
application range: *steam, neutral gases, cold and warm water*

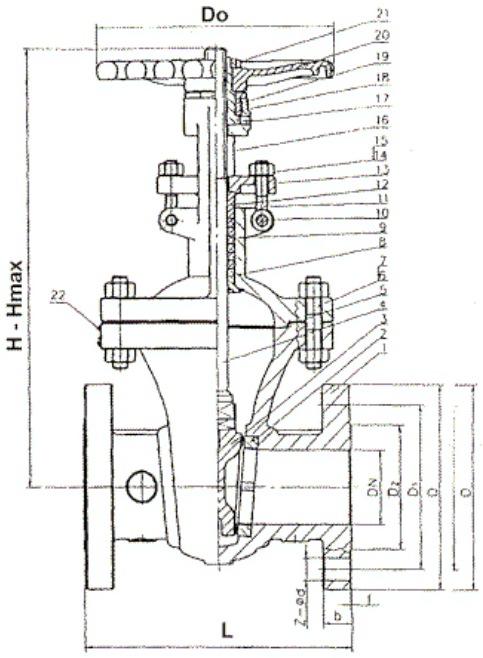

DN	L	H max.	øD	øD1	Z x ød	øDo	kg								
40	240	350	150	110	4 x 18	203	12								
50	250	390	165	125	4 x 18	230	13								
65	270	420	185	145	8 x 18	230	26								
80	280	465	200	160	8 x 18	254	30								
100	300	560	235	190	8 x 22	254	40								
125	325	670	270	220	8 x 26	305	60								
150	350	765	300	250	8 x 26	355	71								
200	400	970	360	310	12 x 26	406	120								
250	450	1165	425	370	12 x 30	455	200								
300	500	1370	485	430	16 x 30	508	300								
350	550	1520	555	490	16 x 33	559	560								
400	600	1720	620	550	16 x 36	610	680								
500	700	2120	730	660	20 x 36	710	1050								
600	800	2515	845	770	20 x 39	762	1500								

Flansch-Keil-Rundschieber

Art. 02-064

PN40

flange wedge gate valve

DIN 3352-F5

Bockaufssatz,
steigende Spindel
Form: Durchgangsform
Baulänge: DIN EN 558-15 (ehem. DIN 3202 F5)
Anschluss: Flansche geb. nach DIN EN 1092 PN40
Gehäuse: Stahlguss
Innenteile: Edelstahl
Sitzdichtung: Edelstahl
Temperaturbereich: -20°C - 400°C
Anwendungsbereich: Dampf, neutrale Gase, Kalt- und Warmwasser

top rack,
rising stem
form: *straight type*
face to face: *DIN EN 558-15 (former DIN 3202 F5)*
connection: *flanges acc. to DIN EN 1092 PN40*
body: *cast steel*
inner parts: *stainless steel*
seat sealing: *stainless steel*
temperature range: *-20°C - 400°C*
application range: *steam, neutral gases, cold and warm water*

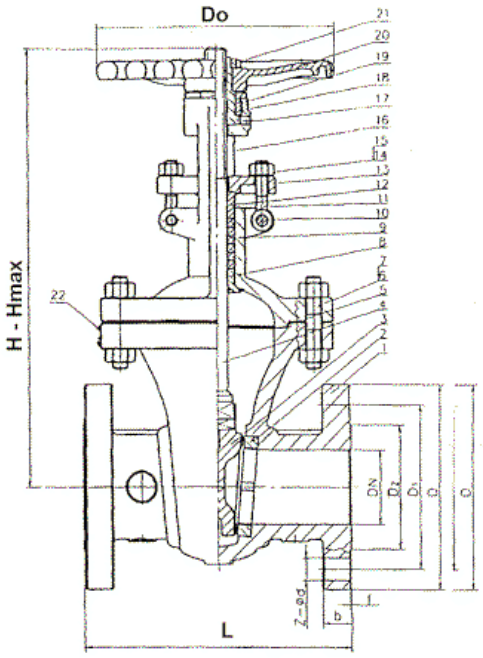

DN	L	H max.	øD	øD1	Z x ød	øDo	kg								
40	240	365	150	110	4 x 18	203	30								
50	250	420	165	125	4 x 18	230	31								
65	290	452	185	145	8 x 18	230	39								
80	310	498	200	160	8 x 18	254	52								
100	350	595	235	190	8 x 22	305	82								
125	400	708	270	220	8 x 26	355	129								
150	450	810	300	250	8 x 26	406	156								
200	550	1010	375	320	12 x 30	455	266								
250	650	1220	450	385	12 x 33	508	371								
300	750	1440	515	450	16 x 33	559	551								
350	850	1580	580	510	16 x 36	610	-								
400	950	1780	660	585	16 x 39	660	-								
500	1150	2160	755	670	20 x 42	-	-								
600	1350	2600	890	795	20 x 48	-	-								

Stoffschieber

Art. 02-070N

PN10

knife gate valve

nichtsteigende Spindel
Handrad
einseitig dichtend
Form: Durchgangsform
Anschluss: Flansche geb. nach DIN EN 1092 PN10
Gehäuse: Grauguss/Epoxy
Innenteile: Edelstahl 1.4301
Sitzdichtung: NBR
Temperaturbereich: 0°C - 70°C
Anwendungsbereich: neutrale Gase, Schmieröl, Wasser bis 100°C, Seewasser, Kalt- und Warmwasser

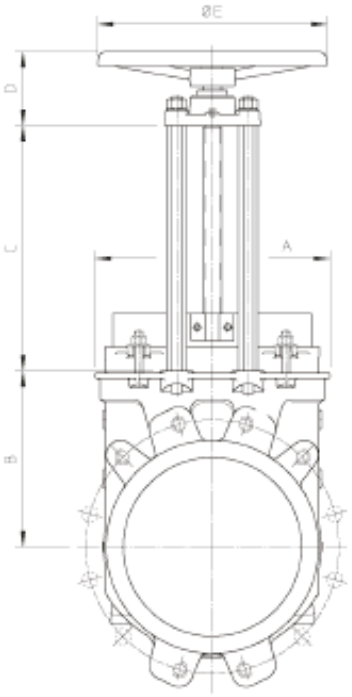

non-rising stem
handwheel
single sided sealing
form: *straight type*
connection: *flanges acc. to DIN EN 1092 PN10*
body: *CI/epoxy*
inner parts: *stainless steel*
seat sealing: *NBR*
temperature range: *0°C - 70°C*
application range: *neutral gases, lubrication oil, water up to 100°C, seawater, cold and warm water*

DN	PN	Baulänge	A	B	C	D	øE								
40	10	50	120	113	120	87	225								
50	10	50	120	113	120	87	225								
65	10	50	135	123	136	87	225								
80	10	50	150	126	150	87	225								
100	10	50	170	135	170	87	225								
125	10	55	200	148	195	87	225								
150	7	55	215	171	222	87	225								
200	6,5	60	270	202	285	103	325								
250	4,5	60	330	257	345	103	325								
300	4,5	70	386	313	395	103	380								
350	3,5	70	450	322	450	103	380								

Andere Ausführung:
Art.-Nr. 02-070E EPDM-Dichtung

other type:
art.-no. 02-070E EPDM-sealing

Stoffschieber

Art. 02-080

PN10/16

knife gate valve

nichtsteigende Spindel
Handrad, V-Port-Blende
beidseitig dichtend (bis DN 300)
Form: Durchgangsform
Anschluss: Flansche geb. nach DIN EN 1092 PN10
Gehäuse: Sphäroguss
Innenteile: Edelstahl 1.4301
Sitzdichtung: EPDM
Temperaturbereich: 0°C - 120°C
Anwendungsbereich: Dampf, neutrale Gase, Kalt- und Warmwasser

non-rising stem
handwheel, V-port panel
two-way seatened (up to DN 300)
form: *straight type*
connection: *flanges acc. to DIN EN 1092 PN10*
body: *nodular cast iron*
inner parts: *stainless steel*
seat sealing: *EPDM*
temperature range: *0°C - 120°C*
application range: *steam, neutral gases, cold and warm water*

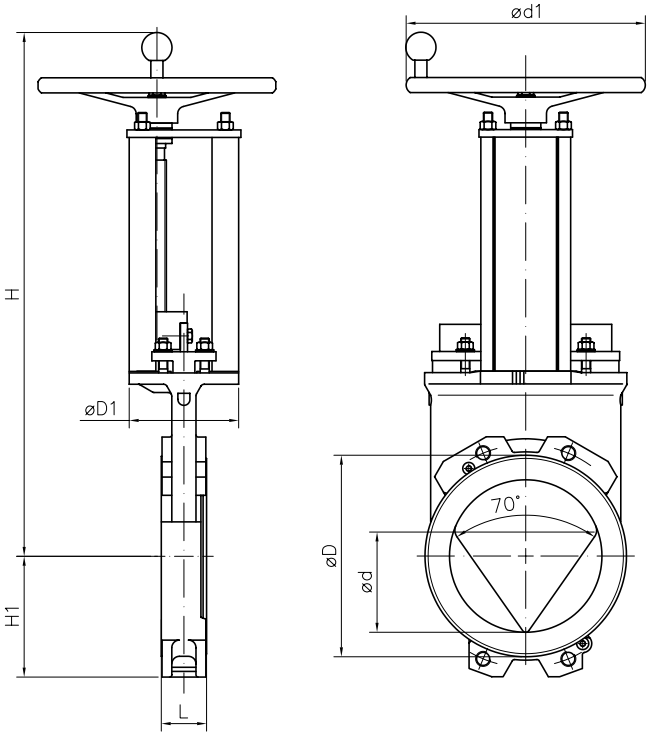

DN	L	H	H1	øD	øD1	ød	ød1	kg							
50	41	360	56	91	80	52	200	7							
65	41	380	65	107	80	64	200	7							
80	51	405	88	124	80	79	200	8							
100	51	456	102	154	80	103	200	10							
125	56	495	116	179	80	128	250	13							
150	60	550	130	204	80	153	250	15							
200	60	694	160	267	145	202	315	31							
250	69	779	192	320	145	250	315	40							
300	78	879	230	370	145	302	315	55							
350	78	993	210	419	175	332	400	90							
400	89	1083	245	479	175	380	400	120							
450	89	1180	280	535	200	428	520	180							
500	114	1315	313	580	250	470	520	245							
600	114	1540	370	680	260	560	635	340							

Andere Ausführungen:
Art.-Nr. 02-080N NBR-Dichtung
Andere Dichtungen auf Anfrage.

other types:
art.-no. 02-080N NBR-sealing
other sealings on request.

Flansch-Schnellschlussschieber

Art. 02-090

PN10

flange quick-closing gate valve

Schnellschlusshebel
Form: Durchgangsform
Baulänge: DIN EN 558-14 (ehem. DIN 3202 F4)
Anschluss: Flansche geb. nach DIN EN 1092 PN10
Gehäuse: Grauguss
Innenteile: Edelstahl
Sitzdichtung: metallisch
Temperaturbereich: -10°C - 150°C
Anwendungsbereich: Dampf, neutrale Gase, Kalt- und Warmwasser

quick-closing lever
form: *straight type*
face to face: *DIN EN 558-14 (former DIN 3202 F4)*
connection: *flanges acc. to DIN EN 1092 PN10*
body: *cast iron*
inner parts: *stainless steel*
seat sealing: *metallic*
temperature range: *-10°C - 150°C*
application range: *steam, neutral gases, cold and warm water*

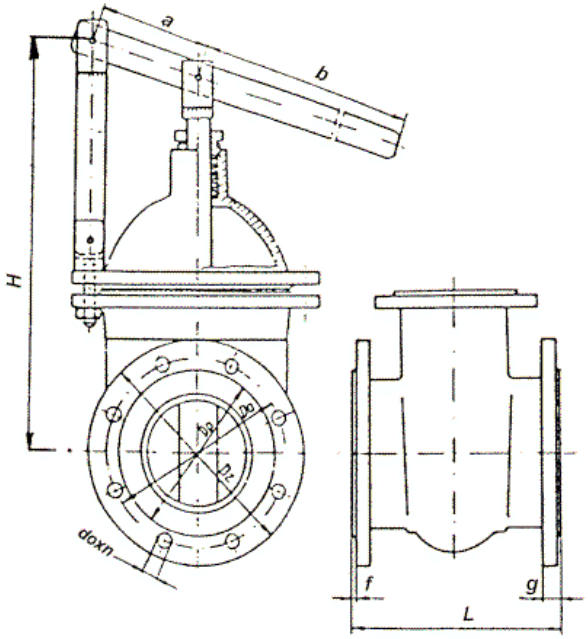

DN	L	H	øDz	øDo	øD1	n x ødo	a	b	kg						
40	140	310	150	110	88	4 x 18	70	350	-						
50	150	335	165	125	102	4 x 18	80	370	13,4						
65	170	350	185	145	122	4 x 18	95	400	18,6						
80	180	400	200	160	138	8 x 18	110	420	22,5						
100	190	440	220	180	158	8 x 18	118	460	28,2						
125	200	500	250	210	188	8 x 18	140	500	36,5						
150	210	560	285	240	212	8 x 22	160	550	44,4						
200	230	700	340	295	268	8 x 22	200	600	75,0						
250	250	725	395	350	320	12 x 22	240	650	100,0						
300	270	830	445	400	370	12 x 22	265	700	144,0						

Архангельск (8182)63-90-72
Астана +7(7172)727-132
Белгород (4722)40-23-64
Брянск (4832)59-03-52
Владивосток (423)249-28-31
Волгоград (844)278-03-48
Вологда (8172)26-41-59
Воронеж (473)204-51-73
Екатеринбург (343)384-55-89
Иваново (4932)77-34-06
Ижевск (3412)26-03-58
Казань (843)206-01-48
Калининград (4012)72-03-81
Калуга (4842)92-23-67
Кемерово (3842)65-04-62
Киров (8332)68-02-04
Краснодар (861)203-40-90
Красноярск (391)204-63-61
Курск (4712)77-13-04
Липецк (4742)52-20-81
Магнитогорск (3519)55-03-13
Москва (495)268-04-70
Мурманск (8152)59-64-93
Набережные Челны (8552)20-53-41
Нижний Новгород (831)429-08-12
Новокузнецк (3843)20-46-81
Новосибирск (383)227-86-73
Орел (4862)44-53-42
Оренбург (3532)37-68-04
Пенза (8412)22-31-16
Пермь (342)205-81-47
Ростов-на-Дону (863)308-18-15
Рязань (4912)46-61-64
Самара (846)206-03-16
Санкт-Петербург (812)309-46-40
Саратов (845)249-38-78
Смоленск (4812)29-41-54
Сочи (862)225-72-31
Ставрополь (8652)20-65-13
Тверь (4822)63-31-35
Томск (3822)98-41-53
Тула (4872)74-02-29
Тюмень (3452)66-21-18
Ульяновск (8422)24-23-59
Уфа (347)229-48-12
Челябинск (351)202-03-61
Череповец (8202)49-02-64
Ярославль (4852)69-52-93

www.barthel.nt-rt.ru || bet@nt-rt.ru